ESYLUX

ESYLUX GmbH • An der Strusbek 40
22926 Ahrensburg/Germany
info@esylux.com • www.esylux.com

CE

MA01135202

ELSA ON/OFF
IDLELS3xOxx8xOWHOOOOOOxxO
ELSA 1-10 V (DIM)
IDLELS3xOxx8xOWH001-10xxO
ELSA DALI
IDLELS3xOxx8xOWHOODALIxxO

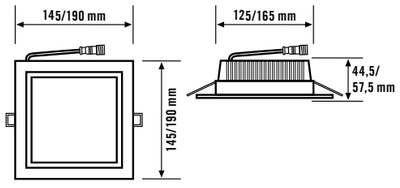

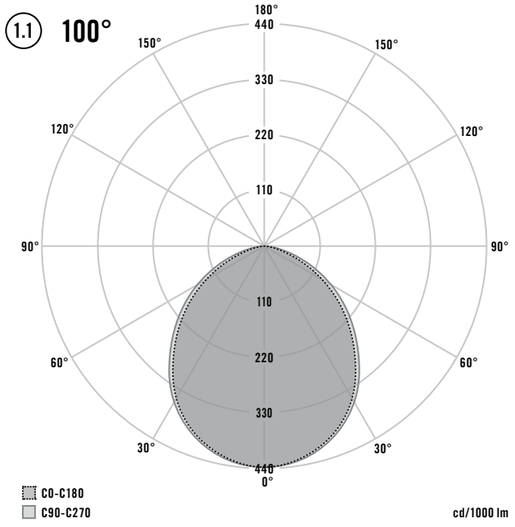

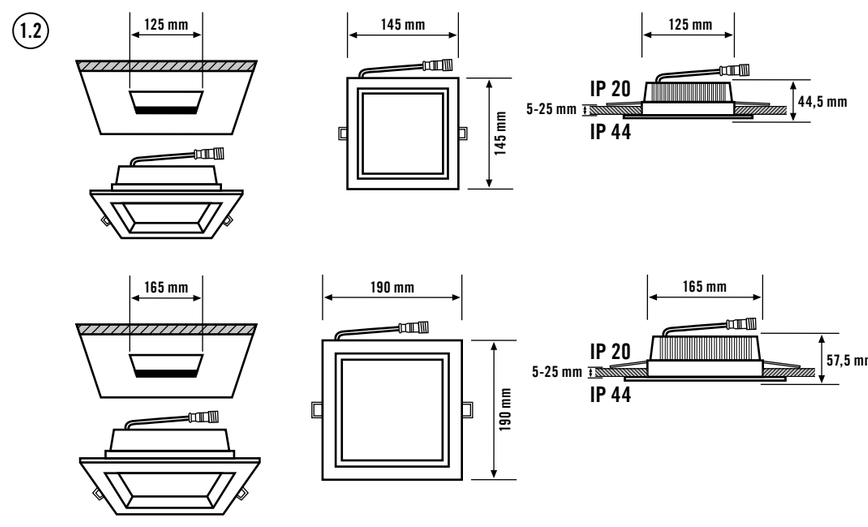

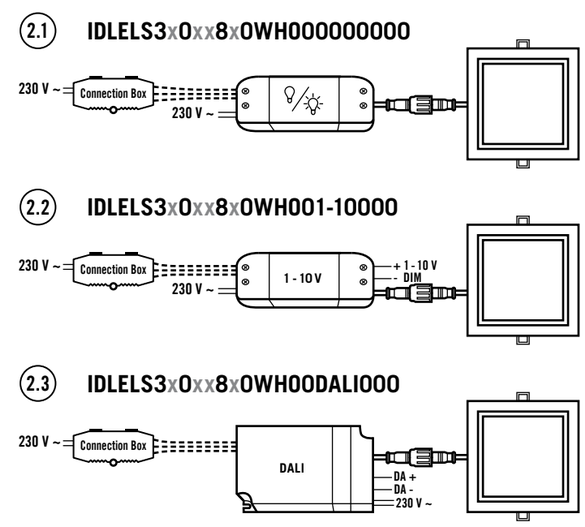

DE Bedienungsanleitung

⚠ GEFAHR!

⚠ Lebensgefahr durch elektrischen Schlag!

- Die Installation darf nur von Elektroinstallateuren oder Elektrofachkräften unter Berücksichtigung der landespezifischen Vorschriften erfolgen.
- Vor Montage/Demontage Netzspannung freischalten.
- Die DALI Schnittstelle wird nicht durch sichere Kleinspannung versorgt (SELV).
- Zwischen der Niederspannung und der DALI bzw. 1-10V Schnittstelle besteht nur eine einfache Isolierung (Basisisolierung). Die zu verwendenden Steuergeräte müssen einen entsprechenden Schutz gegen elektrischen Schlag sicherstellen.

1 Bestimmungsgemäße Verwendung

Die ESYLUX ELSA-Serie ist für den Einsatz im Innenbereich als LED-Downlight (LED-Deckeneinbauleuchte) bestimmt.

Die Leuchte enthält eingebaute LED-Lampen.

⚠ Die Lichtquelle dieser Leuchte darf nur vom Hersteller oder einem von ihm beauftragten Servicetechniker oder einer vergleichbar qualifizierten Person ersetzt werden.

Lichtverteilungskurve: (1.1)

Montageart:
Deckeneinbaumontage **(1.2)** für abgehängten Decken oder Hohlwänden. Bei der Montage ist die geforderte Schutzart (IP) zu berücksichtigen. Für den Decken-/Wandausschnitt nutzen Sie auf dem Karton aufgedruckte Bohrschablone.

Folgende Produkte werden mit Connection Box ausgeliefert:
IDLELS3x0xx8x0WHO00000**CB**0
IDLELS3x0xx8x0WHO01-10**CB**0
IDLELS3x0xx8x0WHOODALI**CB**0

2 Anschluss

Der Anschluss erfolgt gemäß **Anschlussplan:**
ON/OFF: (2.1)
1-10 V DC (DIM) Schnittstelle: (2.2)
DALI-Schnittstelle: (2.3)

3 Technische Daten

Betriebsspannung LED Vorschaltgerät		230 V AC
Betriebspannung Leuchte	9 W / 12 W	29 - 33 V DC
	15 W	35 - 39 V DC
Color Rendering Index		CRI > 80
Schutzart/-klasse		IP 20/IP 44/III
Umgebungstemperatur		-20 °C ... +40 °C
Farbe		weiß, ähnlich RAL 9003
Abmessungen		
IDLELS**32**0xx8x0WHOxxxxxxx		145x145 mm
IDLELS**33**0xx8x0WHOxxxxxxx		190x190 mm
Bemessungsleistung		
IDLELSxx0**09**8xxWHOxxxxxxx		9 W
IDLELSxx0**12**8xxWHOxxxxxxx		12 W
IDLELSxx0**15**8xxWHOxxxxxxx		15 W
Lichtfarbe		
IDLELSxx0xx8**30**WHOxxxxxxx		3000 K
IDLELSxx0xx8**40**WHOxxxxxxx		4000 K
Lichtstrom	9 W	700 lm
	12 W	810 lm
	15 W 3000 K	1220 lm
	15 W 4000 K	1300 lm

Technische und optische Änderungen vorbehalten.

Dieses Gerät darf nicht mit unsortiertem Restmüll entsorgt werden. Besitzer von Altgeräten sind gesetzlich dazu verpflichtet, dieses Gerät fachgerecht zu entsorgen. Informationen erhalten Sie von Ihrer Stadt- bzw. Gemeindeverwaltung.

Die ESYLUX Herstellergarantie finden Sie im Internet unter www.esylux.com

GB Operating instructions

⚠ DANGER!

⚠ Risk of fatal injury from electric shock!

- Installation must only by performed by an electrical installation technician or a trained electrician, taking country-specific regulations into account.
- Switch off the power supply prior to assembly/disassembly.
- The supply to the DALI interface is not classified as Safety Extra Low Voltage (SELV).
- There is only a single insulation method (basic insulation) between the low voltage and the DALI 1–10 V interface. The control devices that are used must guarantee appropriate protection against electric shock.

1 Intended use

The ESYLUX ELSA series is intended for indoor use as an LED downlight (LED recessed surface-mounted ceiling light).

The light contains built-in LED lamps.

⚠ The light source in this light may only be replaced by the manufacturer, manufacturer-designated service technicians or a person with comparable qualifications.

Light distribution curve: (1.1)

Installation type:
Recessed ceiling mounting **(1.2)** for suspended ceilings or cavity walls. The required protection type (IP) must be considered during installation. Use the drilling template printed on the box for the ceiling/wall cut-out.

The following products are delivered with Connection Box::
IDLELS3x0xx8x0WHO00000**CB**0
IDLELS3x0xx8x0WHO01-10**CB**0
IDLELS3x0xx8x0WHOODALI**CB**0

2 Connection

Connect as shown in the **wiring diagram**:
ON/OFF: (2.1)
1–10 V DC (DIM) interface: (2.2)
DALI interface: (2.3)

3 Technical information

Operating voltage LED ballast		230 V AC
Operating voltage light	9 W / 12 W	29 - 33 V DC
	15 W	35 - 39 V DC
Colour Rendering Index		CRI > 80
Protection type/protection class		IP 20/IP 44/III
Ambient temperature		-20 °C ... +40 °C
Colour		white, similar to RAL 9003
Measurements		
IDLELS**32**0xx8x0WHOxxxxxxx		145x145 mm
IDLELS**33**0xx8x0WHOxxxxxxx		190x190 mm
Rated output		
IDLELSxx0**09**8xxWHOxxxxxxx		9 W
IDLELSxx0**12**8xxWHOxxxxxxx		12 W
IDLELSxx0**15**8xxWHOxxxxxxx		15 W
Light colour		
IDLELSxx0xx8**30**WHOxxxxxxx		3000 K
IDLELSxx0xx8**40**WHOxxxxxxx		4000 K
Luminous flux	9 W	700 lm
	12 W	810 lm
	15 W 3000 K	1220 lm
	15 W 4000 K	1300 lm

Technical and design features may be subject to change.

This device must not be disposed of as unsorted waste. Used devices must be disposed of correctly. Contact your local town council for more information.

The ESYLUX manufacturer's warranty can be found online at www.esylux.com

FR Mode d'emploi

⚠ DANGER !

⚠ Danger de mort par électrocution !

- L'installation doit impérativement être effectuée par des installateurs professionnels ou des spécialistes de l'électronique conformément aux normes et prescriptions locales en vigueur.
- Avant d'installer ou de désinstaller le produit, coupez le courant.
- L'interface DALI n'est pas alimentée par une très basse tension sécurisée.
- Seule une isolation simple (isolation de base) sépare la tension basse de l'interface DALI ou de l'interface 1-10 V. Il est nécessaire que les dispositifs de commande utilisés garantissent le niveau de protection adapté contre les électrocutions.

1 Conformité d'utilisation

Les luminaires de la gamme ELSA ESYLUX sont destinés à un usage en intérieur pour downlight à LED (luminaire LED encastré au plafond). En France, ces luminaires doivent uniquement être utilisés en intérieur.

Ce luminaire comporte des lampes à LED intégrées.

⚠ La source lumineuse de ces luminaires doit uniquement être remplacée par le fabricant ou par un technicien qu'il a mandaté ou par une personne de qualification comparable.

Courbe photométrique: (1.1)

Type de montage : Montage intégré au plafond **(1.2)** pour les plafonds suspendus ou les parois creuses. Lors du montage, vous devez prendre en compte le type de protection (IP) exigé. Pour une découpe à pratiquer dans un plafond ou un mur, utilisez le gabarit de perçage imprimé sur la boîte.

Les produits suivants sont livrés avec la boîte de connexion :
IDLELS3x0xx8x0WHO00000**CB**0
IDLELS3x0xx8x0WHO01-10**CB**0
IDLELS3x0xx8x0WHOODALI**CB**0

2 Branchements

Le raccordement s'effectue conformément au **schéma électrique :**
ON/OFF : (2.1)
Interface (DIM) 1-10 V DC : (2.2)
Interface DALI : (2.3)

3 Caractéristiques techniques

Tension de fonctionnement bloc d'alimentation de LED		230 V AC
Tension de fonctionnement du luminaire	9 W / 12 W	29 - 33 V DC
	15 W	35 - 39 V DC
Color Rendering Index		CRI > 80
Type/Classe de protection		IP 20/IP 44/III
Température ambiante de fonctionnement		-20 °C ... +40 °C
Coloris		blanc, similaire à RAL 9003
Dimensions		
IDLELS**32**0xx8x0WHOxxxxxxx		145x145 mm
IDLELS**33**0xx8x0WHOxxxxxxx		190x190 mm
Puissance nominale		
IDLELSxx0**09**8xxWHOxxxxxxx		9 W
IDLELSxx0**12**8xxWHOxxxxxxx		12 W
IDLELSxx0**15**8xxWHOxxxxxxx		15 W
Couleur d'éclairage		
IDLELSxx0xx8**30**WHOxxxxxxx		3000 K
IDLELSxx0xx8**40**WHOxxxxxxx		4000 K
Flux lumineux	9 W	700 lm
	12 W	810 lm
	15 W 3000 K	1220 lm
	15 W 4000 K	1300 lm

Sous réserve de modifications techniques et esthétiques.

Cet appareil ne doit pas être jeté avec les déchets non triés. Les propriétaires d'équipements électriques ou électroniques usagés ont en effet l'obligation légale de les déposer dans un centre de collecte sélective. Informez-vous auprès de votre municipalité sur les possibilités de recyclage.

La garantie fabricant ESYLUX est disponible sur Internet à l'adresse www.esylux.com

NL Bedieningshandleiding

⚠ GEVAAR!

⚠ Levensgevaar door elektrische schok!

- De installatie mag uitsluitend door elektro-installateurs of elektriciens worden uitgevoerd, met inachtneming van de landspecifieke voorschriften.
- Vóór montage/demontage de netspanning uitschakelen.
- De DALI-interface wordt niet gevoed met veilige laagspanning (SELV).
- Tussen de laagspanning en de DALI- resp. 1-10V-interface bestaat slechts een eenvoudige isolatie (basisisolatie). De te gebruiken regeleenheden moeten een goede bescherming tegen elektrische schokken waarborgen.

1 Gebruik in overeenstemming met het gebruiksdoel

De ESYLUX ELSA-serie is bedoeld voor binnengebruik als LED-downlight (LED-plafondinbouwarmatuur).

Deze armatuur bevat ingebouwde LED-lampen.

⚠ De lichtbron van deze armatuur mag uitsluitend door de fabrikant of door een door hem aangewezen servicetechnicus of een vergelijkbaar gekwalificeerde persoon worden vervangen.

Lichtverdelingsdiagram: (1.1)

Wijze van montage:
Plafondinbouw **(1.2)** voor verlaagde plafonds of holle wanden.
Bij de montage moet rekening worden gehouden met de vereiste beschermingsgraad (IP). Voor de plafond-/wanduitsparing dient u de op de kartonnen doos afgedrukte boorsjabloon te gebruiken.

De volgende producten worden geleverd met Connection Box:
IDLELS3x0xx8x0WHO00000**CB**0
IDLELS3x0xx8x0WHO01-10**CB**0
IDLELS3x0xx8x0WHOODALI**CB**0

2 Aansluiting

De aansluiting vindt plaats volgens **elektrisch schema:**
ON/OFF: (2.1)
1-10 V DC (DIM) interface: (2.2)
DALI-interface: (2.3)

3 Technische gegevens

Bedrijfsspanning LED-voorschakelapparaat		230 V AC
Bedrijfsspanning armatuur	9 W / 12 W	29 - 33 V DC
	15 W	35 - 39 V DC
Color Rendering Index		CRI > 80
Beschermingsgraad/-klasse		IP 20/IP 44/III
Omgevingstemperatuur		-20 °C ... +40 °C
Kleur		wit, overeenkomstig RAL 9003
Afmetingen		
IDLELS**32**0xx8x0WHOxxxxxxx		145x145 mm
IDLELS**33**0xx8x0WHOxxxxxxx		190x190 mm
Nominaal vermogen		
IDLELSxx0**09**8xxWHOxxxxxxx		9 W
IDLELSxx0**12**8xxWHOxxxxxxx		12 W
IDLELSxx0**15**8xxWHOxxxxxxx		15 W
Lichtkleur		
IDLELSxx0xx8**30**WHOxxxxxxx		3000 K
IDLELSxx0xx8**40**WHOxxxxxxx		4000 K
Lichtstroom	9 W	700 lm
	12 W	810 lm
	15 W 3000 K	1220 lm
	15 W 4000 K	1300 lm

Technische en optische wijzigingen voorbehouden.

Dit apparaat mag niet samen met ongesorteerd restafval worden afgevoerd. Afgedankte elektrische en elektronische apparaten dienen volgens de wettelijke voorschriften te worden afgevoerd. Neem voor meer informatie contact op met uw gemeente.

U vindt de fabrieksgarantie van ESYLUX op internet op www.esylux.com

DK Betjeningsvejledning

⚠ FARE!

⚠ Livsfare på grund af elektrisk stød!

- Installationen må kun foretages af elinstallatører eller elektrikere under overholdelse af nationale installationsforskrifter.
- Før montering eller afmontering skal netspændingen slås fra.
- DALI-grænsefladen forsynes ikke gennem en sikker lavspændingskilde (SELV).
- Mellem lavspændingskilden og DALI- og 1-10 V-grænsefladen findes kun en simpel isolering (basisisolering). De styreenheder, der skal anvendes, skal være udstyret med en passende beskyttelse mod elektrisk stød.

1 Tilsigtet anvendelse

ESYLUX ELSA-serien er beregnet til indendørs brug som LED-downlight (LED-loftsindbygningslampe).

Lampen har indbyggede LED-pærer.

⚠ Denne lampes lyskilde må kun udskiftes af producenten eller dennes servicetekniker eller en person med tilsvarende kvalifikationer.

Lysfordelingskurve: (1.1)

Montering:
Loftsindbygning **(1.2)** i nedsænkede lofter eller hulmure. Ved monteringen skal der tages højde for den krævede kapslingsklasse (IP). Anvend boreskabelonen, der er trykt på karton, til udskæring i loft/væg.

Følgende produkter leveres med Connection Box:
IDLELS3x0xx8x0WHO00000**CB**0
IDLELS3x0xx8x0WHO01-10**CB**0
IDLELS3x0xx8x0WHOODALI**CB**0

2 Tilslutning

Tilslutning iht. **tilslutningsplan:**
ON/OFF: (2.1)
1–10 V DC (DIM) grænseflade: (2.2)
DALI-grænseflade: (2.3)

3 Tekniske data

Driftsspænding LED-forkoblingsenhed		230 V AC
Driftsspænding lampe	9 W / 12 W	29 - 33 V DC
	15 W	35 - 39 V DC
Color Rendering Index		CRI > 80
Kapslingsklasse/beskyttelsesklasse		IP 20/IP 44/III
Omgivelsestemperatur		-20 °C ... +40 °C
Farve		hvid, svarende til RAL 9003
Dimensioner		
IDLELS**32**0xx8x0WHOxxxxxxx		145x145 mm
IDLELS**33**0xx8x0WHOxxxxxxx		190x190 mm
Nominel effekt		
IDLELSxx0**09**8xxWHOxxxxxxx		9 W
IDLELSxx0**12**8xxWHOxxxxxxx		12 W
IDLELSxx0**15**8xxWHOxxxxxxx		15 W
Lysfarve		
IDLELSxx0xx8**30**WHOxxxxxxx		3000 K
IDLELSxx0xx8**40**WHOxxxxxxx		4000 K
Lysstrøm	9 W	700 lm
	12 W	810 lm
	15 W 3000 K	1220 lm
	15 W 4000 K	1300 lm

Der tages forbehold for tekniske og optiske ændringer.

Dette apparat må ikke bortskaffes med usorteret husholdningsaffald. Ejere af brugt udstyr er i henhold til loven forpligtet til at bortskaffe dette udstyr fagligt korrekt. I din kommune kan du få yderligere informationer.

Du kan finde ESYLUX producentgarantien på internettet på www.esylux.com

SE BRUKSANVISNING

⚠ VARNING!

⚠ Livsfara, risk för elektrisk stöt!

- Installation får endast utföras av elinstallatörer och behöriga elektriker under iakttagande av nationella föreskrifter.
- Innan produkten monteras/tas bort ska nätspänningen kopplas från.
- DALI-gränssnittet försörjs inte med säker lågspänning (SELV).
- Mellan lågspänningen och DALI resp. 1-10V-gränssnittet finns endast en enkel isolering (grundisolering). Styrenheterna som ska användas måste garantera ett motsvarande skydd mot elektrisk stöt.

1 Ändamålsenlig användning

ESYLUX ELSA-serien är avsedd att användas inomhus som LED-downlight för infälld takmontering.

Denna ljusarmatur har inbyggda lysdiodlampor.

⚠ Armaturens ljuskälla får endast bytas av tillverkaren eller en servicetekniker som anlitats av tillverkaren, eller av någon annan person med jämförbara kunskaper.

Ljusfördelningskurva: (1.1)

Monteringssätt:
Infälld takmontering **(1.2)** för undertak eller ihåliga väggar. Vid montering ska man ta hänsyn till den (IP-)skyddsklass som krävs. Använd borrmallen som är tryckt på kartongen för urtag i taket/väggen.

Följande produkter levereras med Connection Box:
IDLELS3x0xx8x0WHO00000**CB**0
IDLELS3x0xx8x0WHO01-10**CB**0
IDLELS3x0xx8x0WHOODALI**CB**0

2 Anslutning

Anslutningen ska utföras enligt **kopplingsschemat:**
PÅ/AV: (2.1)
1–10 V DC (DIM) gränssnitt: (2.2)
DALI-gränssnitt: (2.3)

3 Tekniska uppgifter

Driftspänning lysdiodförkopplingsdon		230 V AC
Driftspänning ljus	9 W / 12 W	29 - 33 V DC
	15 W	35 - 39 V DC
Color Rendering Index		CRI > 80
Kapslings-/skyddsklass		IP 20/IP 44/III
Omgivningstemperatur		-20 °C ... +40 °C
Färg		vit, liknande RAL 9003
Mått		
IDLELS**32**0xx8x0WHOxxxxxxx		145x145 mm
IDLELS**33**0xx8x0WHOxxxxxxx		190x190 mm
Märkeffekt		
IDLELSxx0**09**8xxWHOxxxxxxx		9 W
IDLELSxx0**12**8xxWHOxxxxxxx		12 W
IDLELSxx0**15**8xxWHOxxxxxxx		15 W
Belysningsfärg		
IDLELSxx0xx8**30**WHOxxxxxxx		3000 K
IDLELSxx0xx8**40**WHOxxxxxxx		4000 K
Ljusström	9 W	700 lm
	12 W	810 lm
	15 W 3000 K	1220 lm
	15 W 4000 K	1300 lm

Vi förbehåller oss rätten till tekniska och utseendemässiga ändringar.

Denna apparat får inte kastas i det osorterade restavfallet. Ägare till gamla apparater är enligt lag skyldiga att avfallshantera denna apparat på sakkunnigt och föreskrivet sätt. Information får du från din stads- eller kommunalförvaltning.

Du hittar ESYLUX tillverkargaranti på Internet under www.esylux.com

ESYLUX

ESYLUX GmbH • An der Strusbek 40
22926 Ahrensburg/Germany
info@esylux.com • www.esylux.com

MA01135202

CE

ELSA ON/OFF
IDLELS3xOxx8xOWH000000xxO
ELSA 1-10 V (DIM)
IDLELS3xOxx8xOWH001-10xxO
ELSA DALI
IDLELS3xOxx8xOWH00DALIxxO

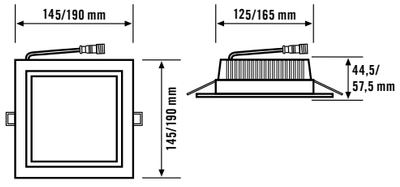

1.1 **100°**

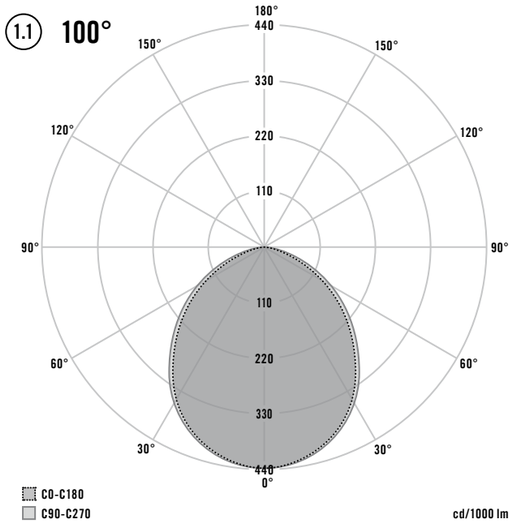

1.2

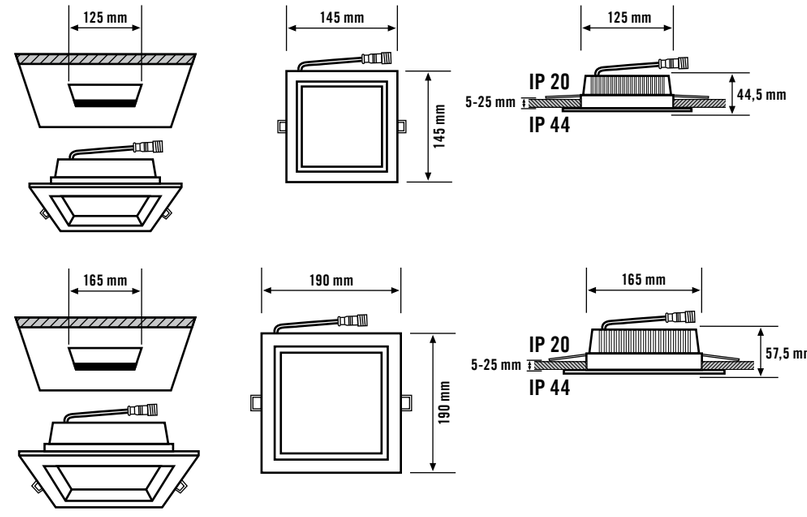

2.1 **IDLELS3xOxx8xOWH000000000**

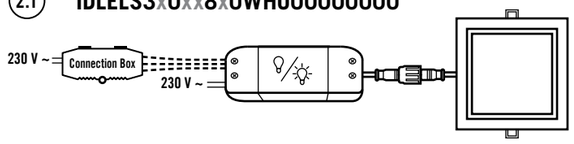

2.2 **IDLELS3xOxx8xOWH001-10000**

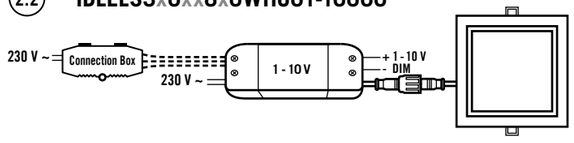

2.3 **IDLELS3xOxx8xOWH00DALI000**

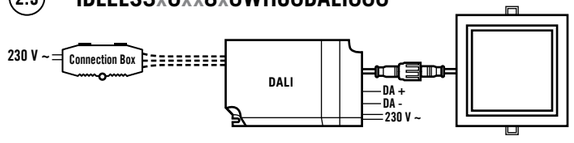

FI Käyttöohje

⚠ VAARA!

⚠ Sähköisku aiheuttaa hengenvaaran!

- Ainoastaan sähköasentajat tai alan ammattilaiset saavat asentaa tuotteen. Asennuksessa on noudatettava maakohtaisia määräyksiä.
- Kytke verkkojännite pois käytöstä ennen asennusta/purkua.
- DALI-liitännän virransyöttö ei ole suojattua SELV-pienjännitettä.
- Pienjännitteen ja DALI- ja 1–10 V:n liitännän välillä on vain yksinkertainen eristys (peruseristys). Käytettävien laitteiden on varmistettava riittävä suoja sähköiskua vastaan.

1 Määräystenmukainen käyttö

ESYLUX ELSA -sarjan tuotteet on tarkoitettu sisäkäyttöön LED Downlight -valaisimiksi (upotetaan kattoon).

Valaisin sisältää kiinteitä LED-lamppuja.

⚠ Vain valmistaja tai sen valtuuttama huoltoteknikko tai muu pätevä henkilö saa vaihtaa tämän valaisimen valonlähteen.

Valon jakaantumiskäyrä: (1.1)

Asennustapa:
Upotus**(1.2)** ripustettuihin sisäkattoihin tai onttoihin seiniin. Asennuksessa on otettava huomioon vaadittu IP-luokitus. Käytä kartonkiin painettua poraussapluunaa leikkauskohdan merkitsemiseen kattoon tai seinään.

Seuraavat tuotteet ovat mukana toimitetaan Connection Box:
IDLELS3x0xx8x0WH000000**CB**0
IDLELS3x0xx8x0WH001-10**CB**0
IDLELS3x0xx8x0WH00DALI**CB**0

2 Kytkentä

Kytkentä suoritetaan **kytkentäkaavion** mukaisesti:
ON/OFF: (2.1)
1–10 V DC (DIM) -liitäntä: (2.2)
DALI-liitäntä: (2.3)

3 Tekniset tiedot

Käyttöjännite LED-kytkentälaite		230 V AC
Valaisimen käyttöjännite	9 W / 12 W	29 - 33 V DC
	15 W	35 - 39 V DC
Color Rendering Index		CRI > 80
Kotelointi-/suojaluokitus		IP 20/IP 44/III
Ympäristölämpötila		-20 °C ... +40 °C
Väri		valkoinen, lähes kuin RAL 9003
Mitat		
IDLELS**32**0xx8x0WHOxxxxxxxx		145x145 mm
IDLELS**33**0xx8x0WHOxxxxxxxx		190x190 mm
Mittausteho		
IDLELSxx0**09**8xxWHOxxxxxxxx		9 W
IDLELSxx0**12**8xxWHOxxxxxxxx		12 W
IDLELSxx0**15**8xxWHOxxxxxxxx		15 W
Valon väri		
IDLELSxx0xx8**30**WHOxxxxxxxx		3000 K
IDLELSxx0xx8**40**WHOxxxxxxxx		4000 K
Valovirta	9 W	700 lm
	12 W	810 lm
	15 W 3000 K	1220 lm
	15 W 4000 K	1300 lm

Oikeus teknisiin ja optisiin muutoksiin pidätetään.

Tätä laitetta ei saa hävittää lajittelemattoman kaatopaikkajätteen seassa. Käytettyjen laitteiden omistajilla on lakisääteinen velvollisuus hävittää laite asianmukaisesti. Tietoja saat kaupunkisi tai kuntasi virastosta.

ESYLUXin valmistajan takuu löytyy internetistä osoitteesta www.esylux.com.

NO Bruksanvisning

⚠ FARE!

⚠ Livsfare på grunn av elektrisk støt!

- Installering skal kun utføres av elektroinstallatører eller elektrofagpersoner i henhold til forskriftene i det aktuelle landet.
- Før montering/demontering må nettspenning kobles ut.
- DALI-grensesnittet blir ikke forsynt med sikker lavspenning (SELV).
- Mellom lavspenningen og DALI-grensesnittet eller grensesnittet på 1–10 V, finnes det kun en enkel isolasjon (grunnisolasjon). Styreapparatene som skal brukes må ha en tilsvarende beskyttelse mot elektrisk støt.

1 Tiltenkt bruk

ESYLUX ELSA-serien er beregnet på bruk innendørs som LED-downlight (LED-lamper for innbygging i tak).

Lysarmaturen inneholder monterte LED-pærer.

⚠ Lyskilden til denne lampen skal kun skiftes ut av produsenten eller en servicetekniker som er godkjent av denne, eller en tilsvarende kvalifisert person.

Lysfordelingskurve: (1.1)

Monteringstype:
Innfelt takmontering **(1.2)**for senkede tak eller hule vegger. Ved montering skal det tas hensyn til den påkrevde kapslingsgraden (IP). Bruk boremalen i kartong for tak-/veggutsnitt.

Følgende produkter leveres med Connection Box:
IDLELS3x0xx8x0WH000000**CB**0
IDLELS3x0xx8x0WH001-10**CB**0
IDLELS3x0xx8x0WH00DALI**CB**0

2 Tilkobling

Tilkoblingen skal utføres i samsvar med **koblingsskjemaet:**
ON/OFF: (2.1)
1–10 V DC (DIM) grensesnitt: (2.2)
DALI-grensesnitt: (2.3)

3 Tekniske data

Driftsspenning LED-ballast		230 V AC
Driftsspenning lampe	9 W / 12 W	29 - 33 V DC
	15 W	35 - 39 V DC
Color Rendering Index		CRI > 80
Kapslingsgrad/-klasse		IP 20/IP 44/III
Omgivelsestemperatur		-20 °C ... +40 °C
Farge		hvit, tilsvarende RAL 9003
Mål		
IDLELS**32**0xx8x0WHOxxxxxxxx		145x145 mm
IDLELS**33**0xx8x0WHOxxxxxxxx		190x190 mm
Dimensjoneringsytelse		
IDLELSxx0**09**8xxWHOxxxxxxxx		9 W
IDLELSxx0**12**8xxWHOxxxxxxxx		12 W
IDLELSxx0**15**8xxWHOxxxxxxxx		15 W
Lysfarge		
IDLELSxx0xx8**30**WHOxxxxxxxx		3000 K
IDLELSxx0xx8**40**WHOxxxxxxxx		4000 K
Lysstrøm	9 W	700 lm
	12 W	810 lm
	15 W 3000 K	1220 lm
	15 W 4000 K	1300 lm

Med forbehold om tekniske og utseendemessige endringer.

Denne enheten skal ikke kastes med restavfall som ikke er kildesortert. Eiere av kasserte enheter er forpliktet etter loven til å kvitte seg med enheten i henhold til forskriftene. Ta kontakt med kommunen for nærmere informasjon.

ESYLUXs produsentgaranti finnes på www.esylux.com

IT Istruzioni per l'uso

⚠ PERICOLO!

⚠ Pericolo di morte dovuto a shock elettrico!

- L'installazione deve essere eseguita solo da elettricisti e personale specializzato nell'osservanza delle disposizioni vigenti localmente.
- Togliere la tensione di rete prima del montaggio/smontaggio.
- L'interfaccia DALI non è alimentata a bassa tensione di sicurezza (SELV).
- Tra la bassa tensione e l'interfaccia DALI o l'interfaccia da 1-10 V è presente soltanto un isolamento semplice (isolamento di base). I dispositivi di comando da utilizzare devono garantire una protezione adeguata dalle scosse elettriche.

1 Utilizzo conforme

La serie ESYLUX ELSA è destinata all'uso in ambienti interni come downlight LED (lampada a soffitto a incasso LED).

Questo dispositivo è munito di lampade a LED integrate.

⚠ La sorgente luminosa di questa lampada può essere sostituita esclusivamente dal produttore, da un tecnico da lui incaricato o da una persona qualificata equiparabile.

Curva di distribuzione della luce: (1.1)

Tipo di montaggio:
Montaggio a soffitto a incasso **(1.2)** per controsoffitti o pareti cave. Per il montaggio, è necessario tenere presente la classe di protezione (IP) richiesta. Per il taglio a soffitto/a parete, utilizzare una sagoma forata stampata su cartone.

I seguenti prodotti sono spediti con scatola di connessione:
IDLELS3x0xx8x0WH000000**CB**0
IDLELS3x0xx8x0WH001-10**CB**0
IDLELS3x0xx8x0WH00DALI**CB**0

2 Collegamento

Il collegamento avviene come illustrato nello **schema dei collegamenti:**
ON/OFF: (2.1)
Interfaccia (DIM) da 1-10 V CC: (2.2)
Interfaccia DALI: (2.3)

3 Dati tecnici

Tensione di esercizio alimentatore LED		230 V AC
Tensione di esercizio lampada	9 W / 12 W	29 - 33 V DC
	15 W	35 - 39 V DC
Color Rendering Index		CRI > 80
Tipo di protezione/Classe di protezione		IP 20/IP 44/III
Temperatura ambiente		-20 °C ... +40 °C
Colore		bianco, simile a RAL 9003
Dimensioni		
IDLELS**32**0xx8x0WHOxxxxxxxx		145x145 mm
IDLELS**33**0xx8x0WHOxxxxxxxx		190x190 mm
Potenza nominale		
IDLELSxx0**09**8xxWHOxxxxxxxx		9 W
IDLELSxx0**12**8xxWHOxxxxxxxx		12 W
IDLELSxx0**15**8xxWHOxxxxxxxx		15 W
Colore luce		
IDLELSxx0xx8**30**WHOxxxxxxxx		3000 K
IDLELSxx0xx8**40**WHOxxxxxxxx		4000 K
Flusso luminoso	9 W	700 lm
	12 W	810 lm
	15 W 3000 K	1220 lm
	15 W 4000 K	1300 lm

L'azienda si riserva il diritto di apportare modifiche tecniche ed estetiche.

Il presente dispositivo non deve essere smaltito come rifiuto urbano indifferenziato. Chi possiede un vecchio dispositivo è vincolato per legge allo smaltimento conformemente alle normative in vigore. Per ulteriori informazioni rivolgersi all'amministrazione comunale.

La garanzia del produttore ESYLUX è disponibile sul sito Internet www.esylux.com

ES Manual de instrucciones

⚠ ¡PELIGRO!

⚠ ¡Peligro de muerte por descarga eléctrica!

- La instalación debe realizarse solo por instaladores eléctricos o electricistas especializados y de conformidad a las normativas específicas del país.
- Antes del montaje/desmontaje, desconecte la tensión de alimentación.
- La interfaz DALI no se alimenta a través de tensión baja de seguridad (SELV).
- Entre la baja tensión y la interfaz DALI o 1-10 V solo hay un sencillo aislamiento (aislamiento base). Las unidades de control que se van a utilizar deben garantizar la protección correspondiente contra descarga eléctrica.

1 Utilización reglamentaria

La serie ELSA de ESYLUX se ha diseñado para su uso en interiores como Downlight LED de montaje empotrado en techo.

Esta luminaria lleva lámparas LED incorporadas.

⚠ La fuente luminosa de esta luminaria solo debe sustituirla el fabricante, un técnico de servicio designado por el fabricante o una persona con una cualificación equivalente.

Curva de distribución de luz: (1.1)

Tipo de montaje:
Montaje empotrado en techo**(1.2)** para techos falsos o paredes huecas. Para el montaje se debe tener en cuenta el tipo de protección (IP) exigido.Para recortar la sección del techo/pared, utilice una plantilla de perforación impresa en cartón.

Los siguientes productos se envían con la Connection Box:
IDLELS3x0xx8x0WH000000**CB**0
IDLELS3x0xx8x0WH001-10**CB**0
IDLELS3x0xx8x0WH00DALI**CB**0

2 Conexión

La conexión se realiza conforme al **esquema de conexiones:**
ON/OFF: (2.1)
Interfaz 1-10 V CC (DIM): (2.2)
Interfaz DALI: (2.3)

3 Características técnicas

Tensión de servicio balasto LED		230 V AC
Tensión de servicio luminarias	9 W / 12 W	29 - 33 V DC
	15 W	35 - 39 V DC
Color Rendering Index		CRI > 80
Tipo de protección / Clase de protección		IP 20/IP 44/III
Temperatura ambiente		-20 °C ... +40 °C
Color		blanco, similar a RAL 9003
Medidas		
IDLELS**32**0xx8x0WHOxxxxxxxx		145x145 mm
IDLELS**33**0xx8x0WHOxxxxxxxx		190x190 mm
Potencia nominal		
IDLELSxx0**09**8xxWHOxxxxxxxx		9 W
IDLELSxx0**12**8xxWHOxxxxxxxx		12 W
IDLELSxx0**15**8xxWHOxxxxxxxx		15 W
Color de luz		
IDLELSxx0xx8**30**WHOxxxxxxxx		3000 K
IDLELSxx0xx8**40**WHOxxxxxxxx		4000 K
Flujo luminoso	9 W	700 lm
	12 W	810 lm
	15 W 3000 K	1220 lm
	15 W 4000 K	1300 lm

Reservado el derecho a realizar cambios técnicos y estéticos.

Este equipo no debe desecharse en la basura convencional. Los propietarios de equipos usados están obligados por ley a desecharlos en contenedores especiales. Solicite información a su administración municipal o regional.

Puede encontrar la garantía de fabricante ESYLUX en Internet en www.esylux.com

PT Instruções de utilização

⚠ PERIGO!

⚠ Perigo de morte devido a choque eléctrico!

- A instalação deve ser efectuada apenas por técnicos de instalações eléctricas ou electricistas especializados, em conformidade com os regulamentos específicos do país.
- Antes da montagem/desmontagem, deve cortar-se a tensão de rede.
- A interface DALI não é alimentada por um nível de tensão de segurança muito baixa (SELV).
- Entre a baixa tensão e a interface DALI ou de 1-10 V existe apenas um isolamento simples (isolamento básico). Os aparelhos de comando a utilizar têm de assegurar uma protecção adequada contra choque eléctrico.

1 Utilização correcta

A série ELSA da ESYLUX destina-se à utilização em espaços interiores como foco descendente LED (luminária LED embutida no tecto).

Incorpora lâmpadas LED.

⚠ A fonte luminosa desta luminária deve ser substituída apenas pelo fabricante, por um técnico de serviço designado pelo fabricante ou por uma pessoa com o mesmo tipo de qualificações.

Curva de distribuição da intensidade luminosa: (1.1)

Tipo de montagem:
Montagem embutida no tecto **(1.2)** para tectos falsos ou paredes com cavidades. Durante a montagem, deve ser tido em conta o grau de protecção (IP) necessário. Para cortes de tecto/parede, utilize o escantilhão de perfuração impresso no cartão.

Os seguintes produtos são fornecidos com Connection Box:
IDLELS3x0xx8x0WH000000**CB**0
IDLELS3x0xx8x0WH001-10**CB**0
IDLELS3x0xx8x0WH00DALI**CB**0

2 Ligação

A ligação é realizada de acordo com o **plano de ligação:**
LIG./DESL.: (2.1)
Interface de 1-10 V CC (REGULAÇÃO DA INTENSIDADE DA LUZ): (2.2)
Interface DALI: (2.3)

3 Características técnicas

Tensão de serviço do balastro LED		230 V AC
Tensão de serviço da luminária	9 W / 12 W	29 - 33 V DC
	15 W	35 - 39 V DC
Color Rendering Index		CRI > 80
Grau/classe de protecção		IP 20/IP 44/III
Temperatura ambiente		-20 °C ... +40 °C
Cor		branco, semelhante a RAL 9003
Dimensões		
IDLELS**32**0xx8x0WHOxxxxxxxx		145x145 mm
IDLELS**33**0xx8x0WHOxxxxxxxx		190x190 mm
Potência atribuída		
IDLELSxx0**09**8xxWHOxxxxxxxx		9 W
IDLELSxx0**12**8xxWHOxxxxxxxx		12 W
IDLELSxx0**15**8xxWHOxxxxxxxx		15 W
Cor da luz		
IDLELSxx0xx8**30**WHOxxxxxxxx		3000 K
IDLELSxx0xx8**40**WHOxxxxxxxx		4000 K
Fluxo luminoso	9 W	700 lm
	12 W	810 lm
	15 W 3000 K	1220 lm
	15 W 4000 K	1300 lm

Reservamo-nos o direito de efectuar alterações técnicas e estéticas.

Este equipamento não deve ser eliminado juntamente com o lixo doméstico indiferenciado. Os utilizadores finais de resíduos de equipamentos são obrigados por lei a submetê-los a uma eliminação correcta. Poderá obter informações junto dos serviços municipalizados ou câmara municipal da sua área de residência.

Encontra a garantia de fabricante da ESYLUX na Internet em www.esylux.com

RU Руководство по эксплуатации

⚠ ОПАСНОСТЬ!

⚠ Опасность для жизни вследствие удара электрическим током!

- Установка должна проводиться только электромонтерами или другими специалистами-электриками с соблюдением местных предписаний.
- Перед монтажом/демонтажом необходимо отключить напряжение сети.
- Интерфейс DALI не снабжен системой безопасного сверхнизкого напряжения (БСНН).
- Источник низкого напряжения отделяется от DALI или 1-10 В разъема только простой изоляцией (базовой). Используемые устройства управления должны обеспечить соответствующую защиту от поражения электрическим током.

1 Использование по назначению

Серия ELSA от ESYLUX представлена светодиодными светильниками направленного вниз света (светодиодными светильниками для монтажа в потолок).

Светильник имеет встроенные светодиодные лампы.

⚠ Замена источника света данного светильника должна производиться только изготовителем или авторизованным специалистом технического обслуживания (или квалифицированным сотрудником с квалификацией сравнимого уровня).

Кривая освещенности: (1.1)

Тип монтажа:
Монтаж путем встраивания**(1.2)** для навесных потолков или полых стен. При монтаже необходимо соблюдать требуемый тип защиты. Для выемки на потолке/стене используйте нанесенный на картон сверлильный шаблон.

Следующие продукты поставляются с коробкой подключения:
IDLELS3x0xx8x0WHO00000**CB**0
IDLELS3x0xx8x0WHO01-10**CB**0
IDLELS3x0xx8x0WHO0DALI**CB**0

2 Подключение

Подключение осуществляется в соответствии со **схемой подключения:**
ВКЛ/ВЫКЛ: (2.1)
1-10 В DC (DIM) разъем: (2.2)
Интерфейс DALI: (2.3)

3 Технические характеристики

Рабочее напряжение предвключенного прибора для светодиодных светильников		230 В AC
Рабочее напряжение светильника	9 Вт / 12 Вт	29 - 33 V DC
	15 Вт	35 - 39 V DC
Color Rendering Index		CRI > 80
Тип/класс защиты		IP 20/IP 44/III
Температура окружающей среды		-20 °C ... +40 °C
Цвет		белый, по цветовой гамме близок к RAL 9003
Размеры		
IDLELS**32**0xx8x0WHOxxxxxxxx		145x145 mm
IDLELS**33**0xx8x0WHOxxxxxxxx		190x190 mm
Расчетная мощность		
IDLELSxx0**09**8xxWHOxxxxxxxx		9 Вт
IDLELSxx0**12**8xxWHOxxxxxxxx		12 Вт
IDLELSxx0**15**8xxWHOxxxxxxxx		15 Вт
Цвет освещения		
IDLELSxx0xx8**30**WHOxxxxxxxx		3000 K
IDLELSxx0xx8**40**WHOxxxxxxxx		4000 K
Световой поток	9 Вт	700 лм
	12 Вт	810 лм
	15 Вт 3000 K	1220 лм
	15 Вт 4000 K	1300 лм

Мы оставляем за собой право на внесение изменений в технические и оптические параметры.

Данное устройство нельзя утилизировать вместе с не отсортированными остаточными отходами. Согласно закону владельцы отслужившим свой срок устройств обязаны утилизировать их надлежащим образом. Дополнительные сведения можно получить в местном городском или муниципальном управлении.

Гарантия производителя ESYLUX содержится в сети Интернет на сайте www.esylux.com